Annexe 1

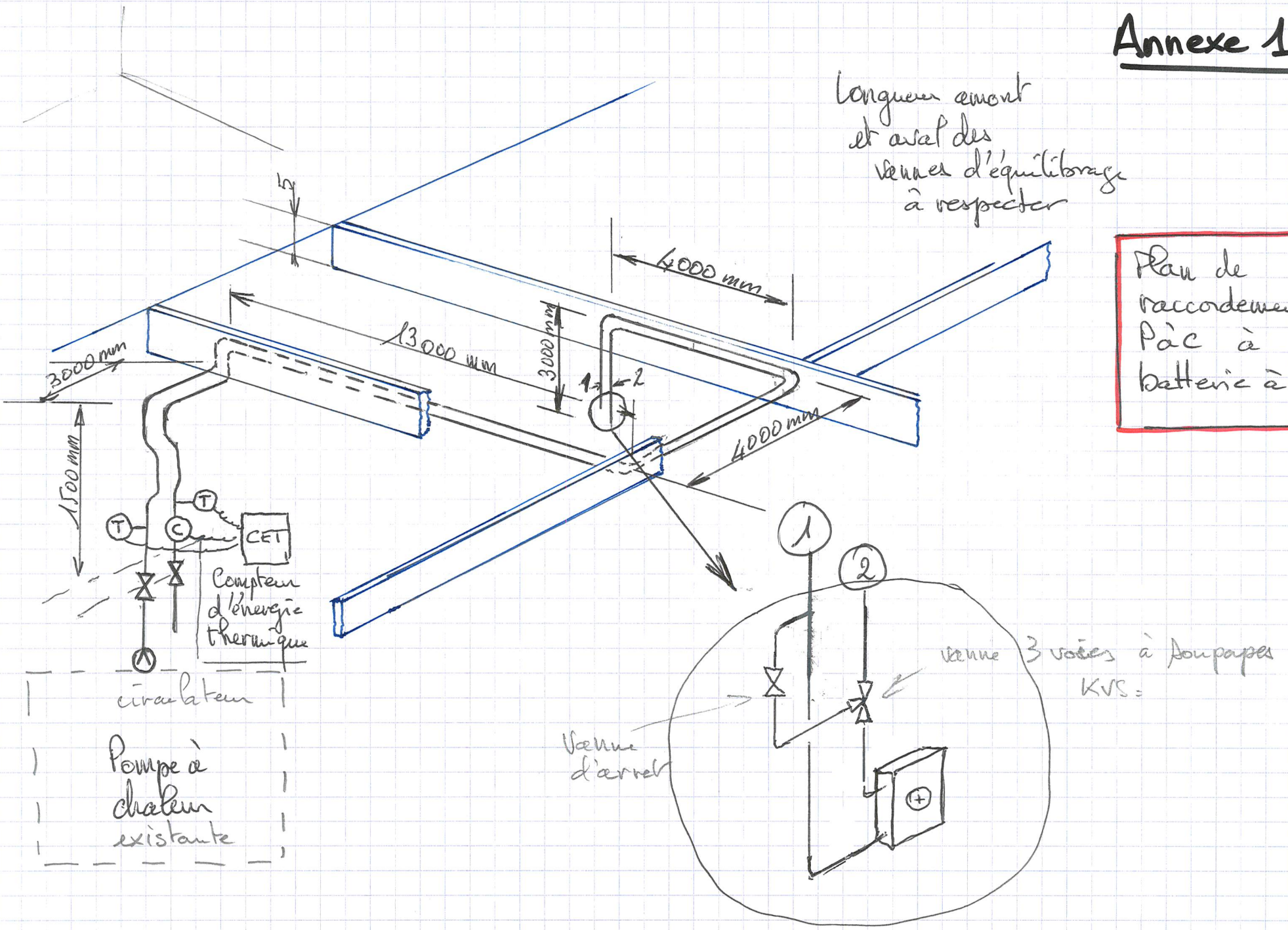
Longueur amont et aval des vannes d'équilibrage à respecter
Plan de raccordement Pac à batterie à eau
4000 mm
13000 mm
3000 mm
3000 mm
1500 mm
4000 mm
1
2
T
T
C
CET
Compteur d'énergie thermique
circulateur
Pompe à chaleur existante
Vanne 3 voies à soupapes KVS :
Vanne d'arrêt